Leidingdiameters

verwarmings-vermogen [KW]	weerstand is bepaald op max. 200Pa/mtr leiding		Indicatie hoofdleiding CV aanvoer- retour op de warmtepomp ΔT=5-7K		
	flow in liters/uur ΔT 7K	flow in liters/sec	kunststof leiding mm	koper/ CV verzinkt mm	staal inch
10	1230	0.34	25 mm inw	28	1
12	1476	0.41	27 mm inw	35	1
15	1846	0.51	30 mm inw	35	5/4

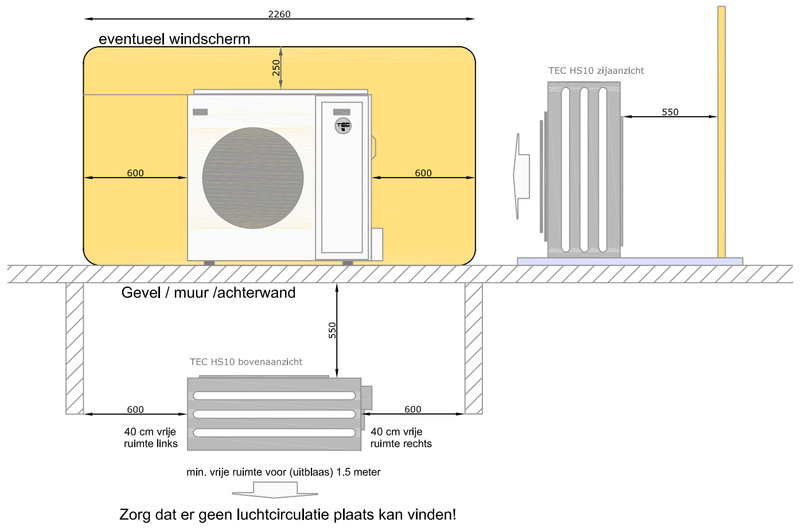

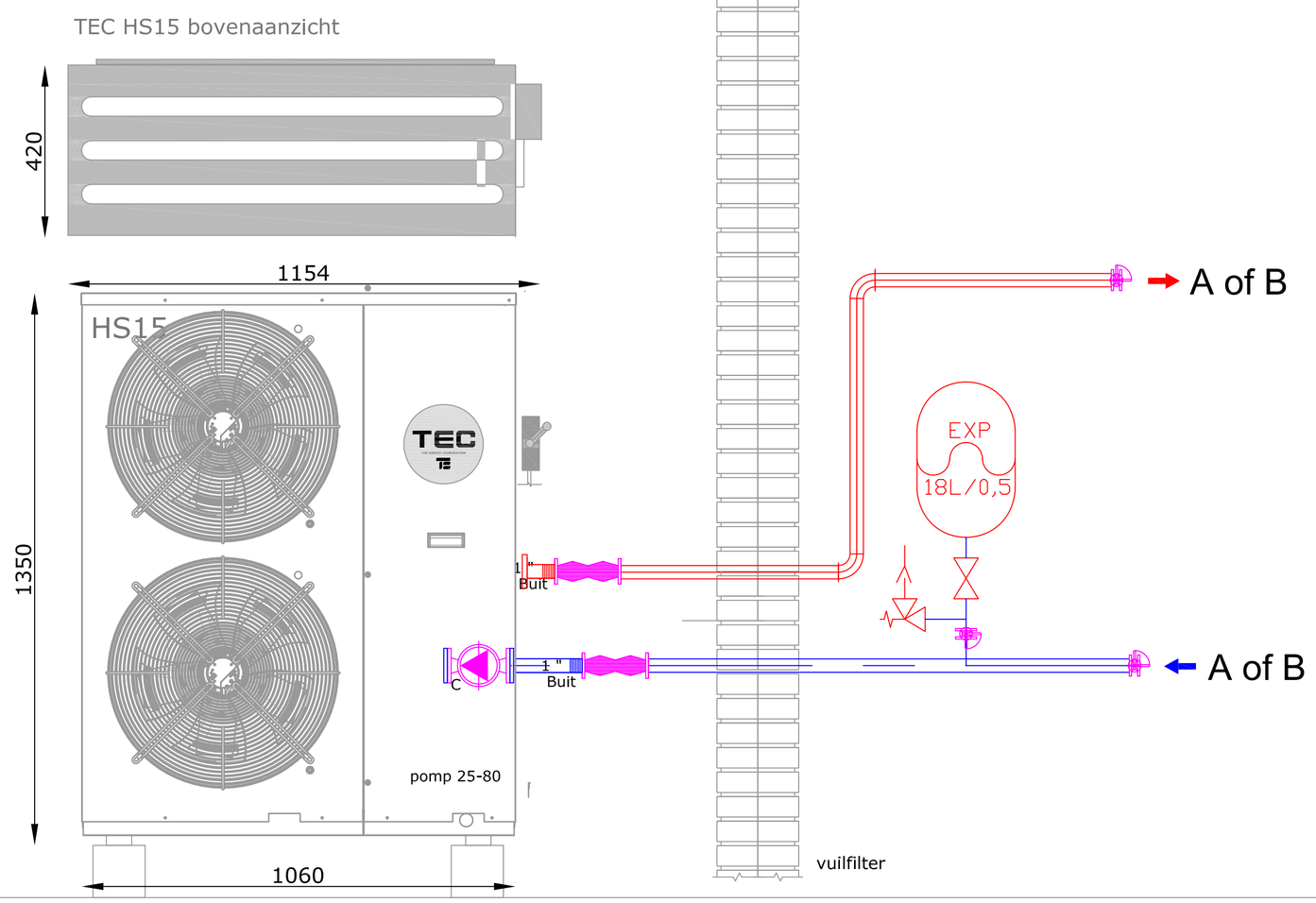

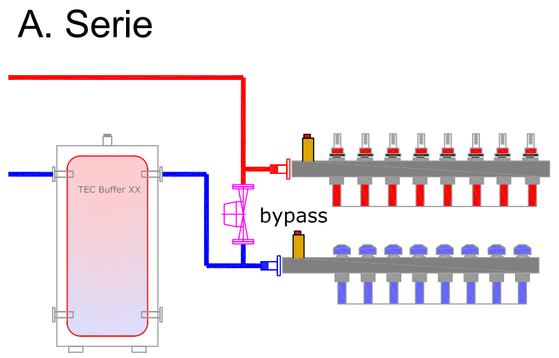

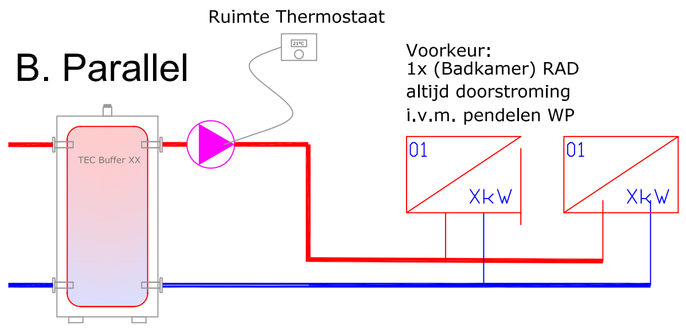

Monoblock HS15, Solo Heating

Electra

In de installateurshandleiding van het gekozen product treft u info over de afzekeringswaarde, vermogen, ect.

Zwakstroom bekabeling: (signaalkabel) YSTY / jY(st)Y
- ruimteregeling: 4 x 0.75 mm2
- stuurkabel 3 x 2,5 mm2

Voeding warmtepomp 380V (zie handleiding toestel)
Voeding electrisch element 230V 16A 3x 2,5 mm2 (boiler)
Voeding electrisch element 380V 25A 3x4 mm2
De installatie dient te voldoen aan de geldende landelijke (NEN) voorschriften en installatie handleiding

Aandachtspunten

De lucht-water warmtepomp heeft een miniaal debiet en systeem-inhoud nodig voor zowel kloelen als verwarmen. Zie hiervoor de installateurshandleiding van het toestel. Hierdoor heeft u mogelijk, bijvoorbeeld bij zoneregeling, een buffervat nodig.

Denk aan de juiste leidingdiameters, deze kunnen afwijken van de aansluitdiameter van het toestel en meegeleverd vuilfilter.

De verdamper moet i.v.m. de ontdooifunctie, worden afgescerm tegen rechstreekse wind (zie afbeelding)

Plaats de warmtepomp niet rechtstreeks op een gazon maar verhoogd op een stevige ondergrond.

Vaak kan het condenswater vrij onder de unit weglopen, soms is het handig om inder het toestel een grindbak te maken.

Controleer of uw opstelling voldoet aan de geluidswetgeving en plaats. zet bijv. de buitenunit niet meteen bij een slaapkamerraam.

Zorg dat er geen luchtreductie kan plaats vinden (vrije uitblaas).

Zorg dat het toestel veilig- en goed benaderbaar is voor service en onderhoud.

TEC
TEC WARMTEPOMPEN

Project HS15	**Omschrijving** Solo Heating	**Datum** 01-01-2024	ateliersofine address Waterwinweg 8 7575 PD Oldenzaal Netherlands Spaces Amsterdam Zuid Barbara Strozzilaan 101 1083 HN Amsterdam Netherlands Tel. +31 (0)85 - 7927 927 www.tecwarmtepompen.nl info@tecwarmtepompen.nl
Opdrachtgever -	**Schaal** nvt	**Wijzigingsdatum** -	
Bijzonderheden	**Formaat** A1		
	Project engineer Bart Hesselink	**Projectnummer** -	
	Gecontroleerd	**Tekeningnummer** HS15	

Op al onze aanbiedingen, verkopen en leveringen zijn onze algemene leveringsvoorwaarden van toepassing.
Al onze projectvoorstellen, tekeningen en ontwerpen zijn intellectueel en dienen te allen tijde door de opdrachtgever op juistheid te worden gecontroleerd.
Deze tekening mag afgezien van HVM en mag zonder schriftelijke toestemming niet gekopieerd of voor en door derden worden gebruikt